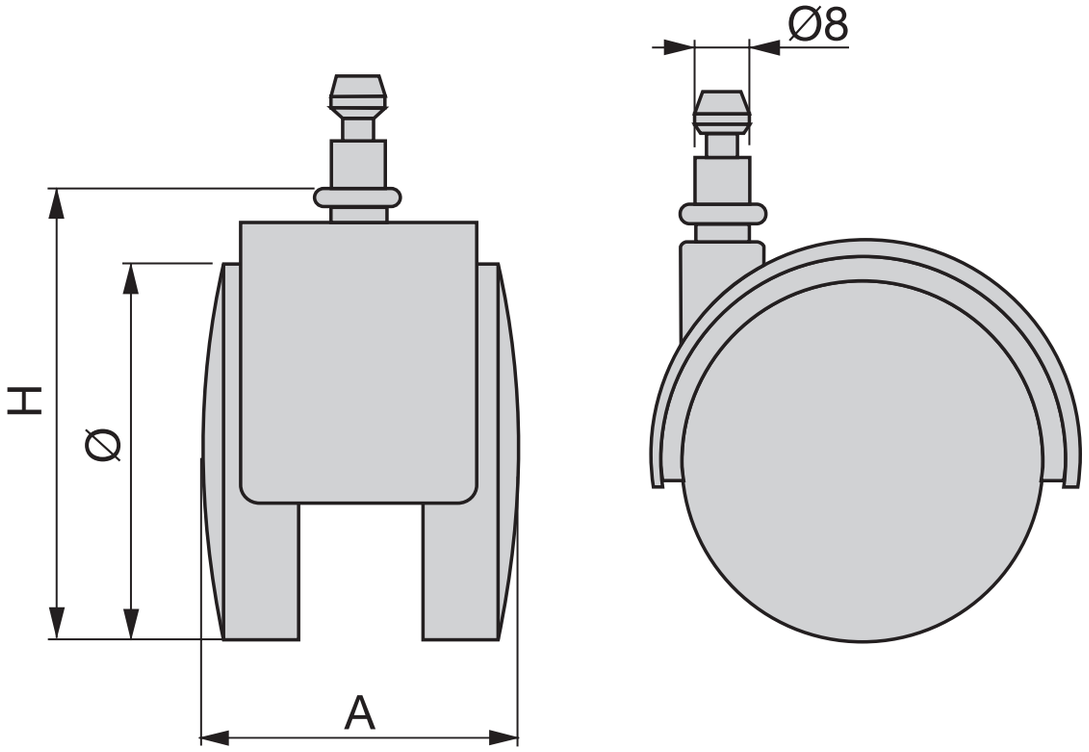
Ø8
H
Ø
A