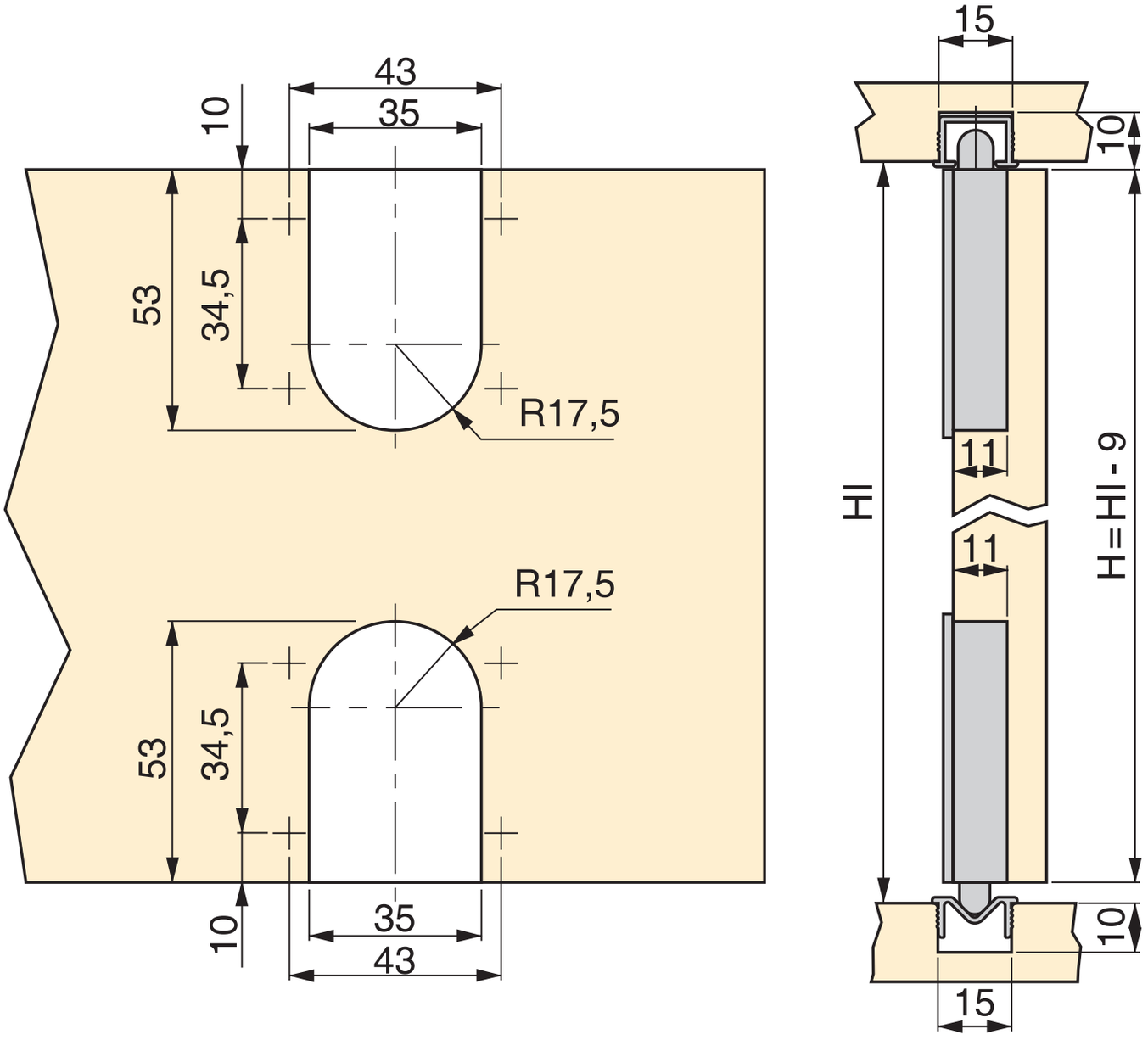
43
35
10
53
34,5
R17,5
R17,5
53
34,5
10
35
43
15
10
HI
11
H=HI - 9
11
10
15