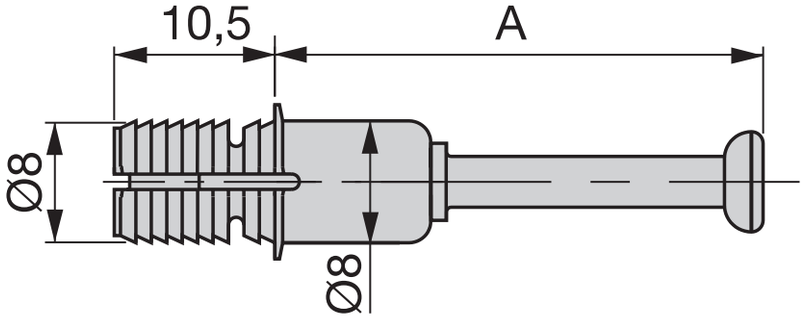
10,5
A
Ø8
Ø8