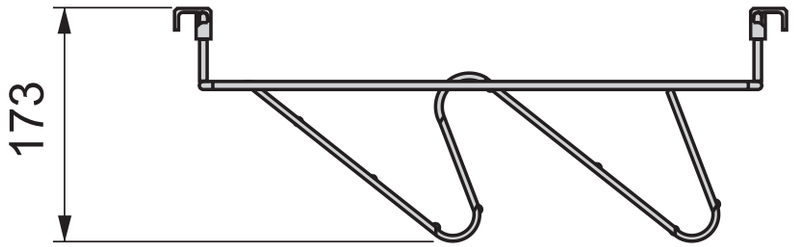
173

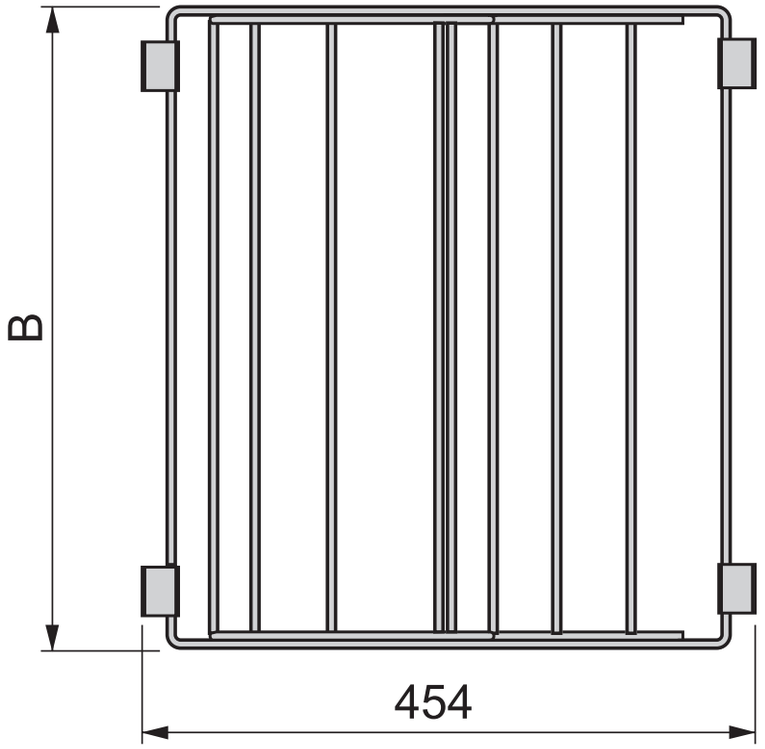
B
454