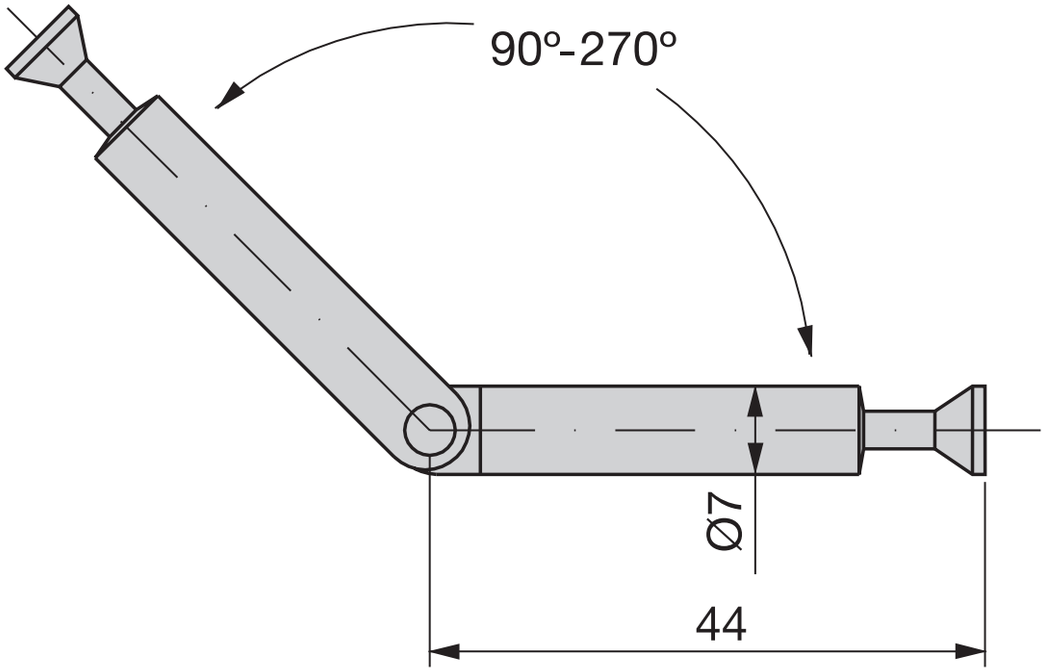
90º-270º
Ø7
44