emuca
furniture fittings solutions

1

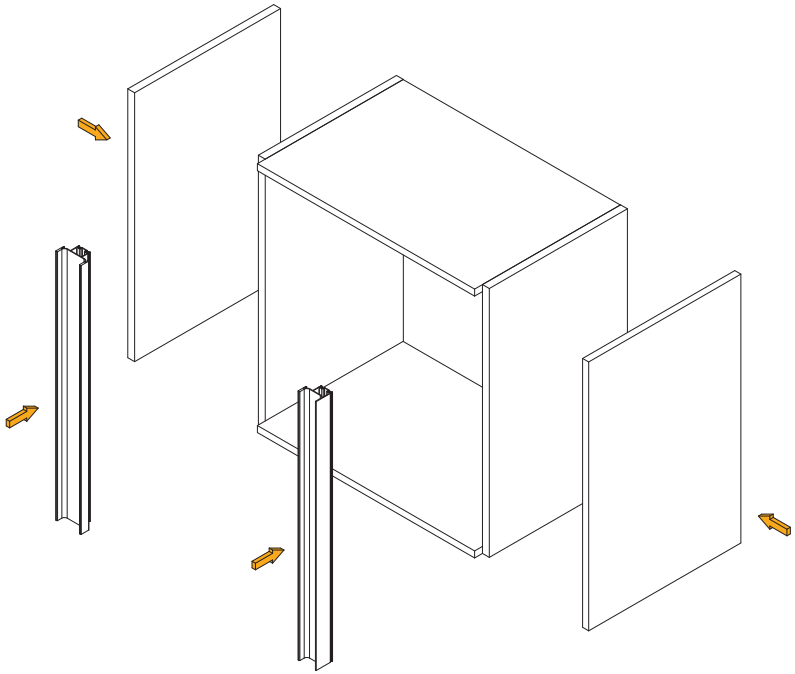

2

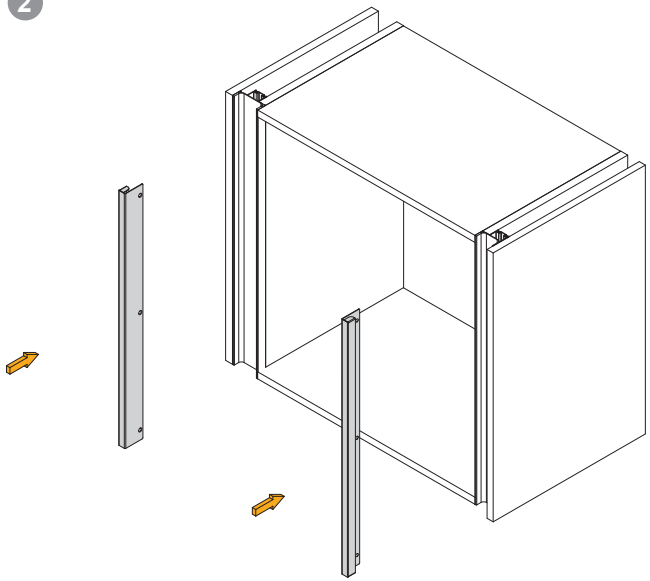

3

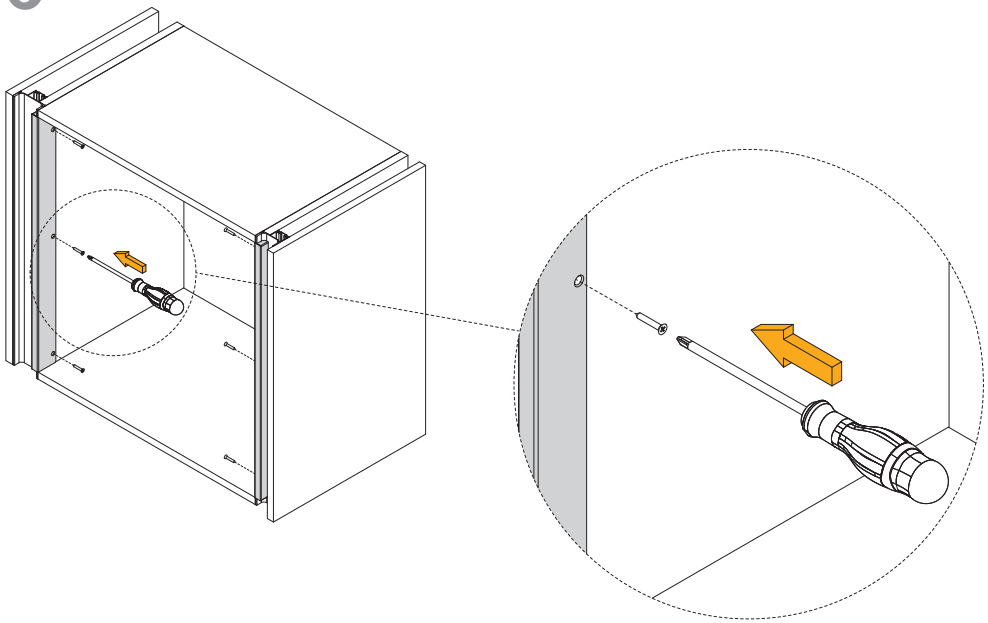

4

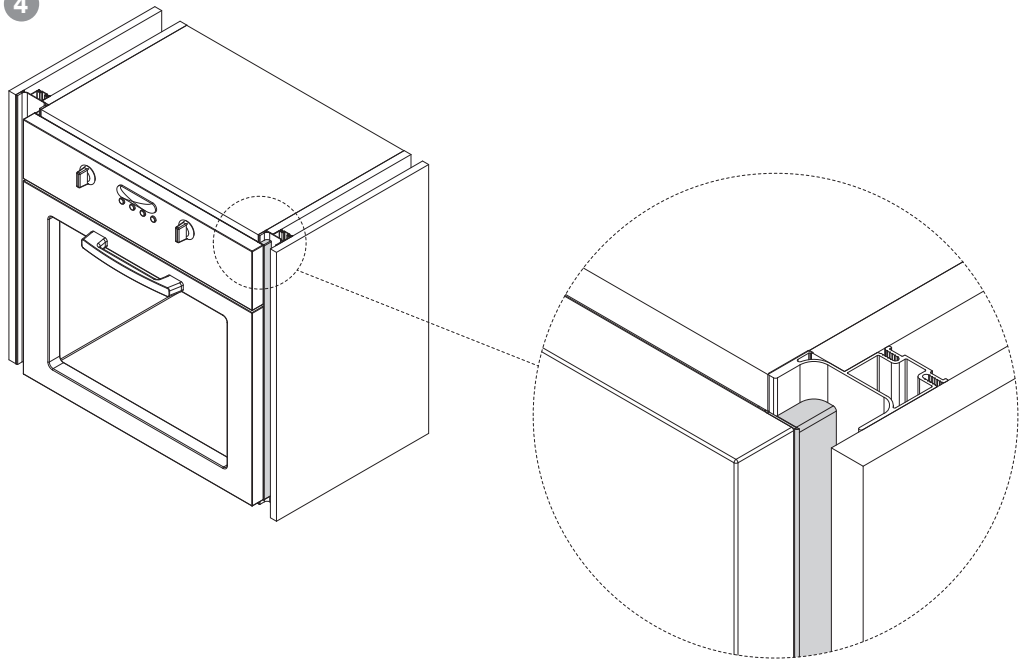

AENOR Empresa Registrada ER-0896/1999
efr empresa
UNI EN ISO 9001:2015 CERTIQUALITY SISTEMA DI GESTIONE QUALITÀ CERTIFICATO
CERTIQUALITY È MEMBRO DELLA FEDERAZIONE CISQ