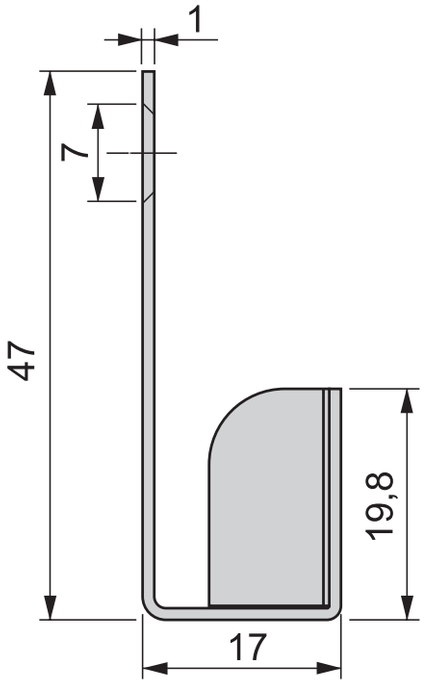
1
7
47
19,8
17