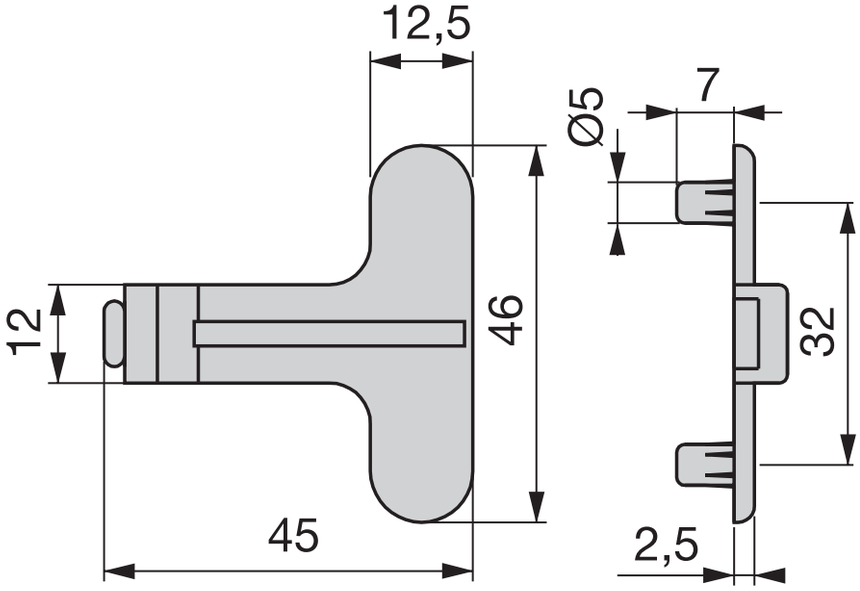
12,5
7
Ø5
12
46
32
45
2,5